POZO DE REGISTRO TIPO-A

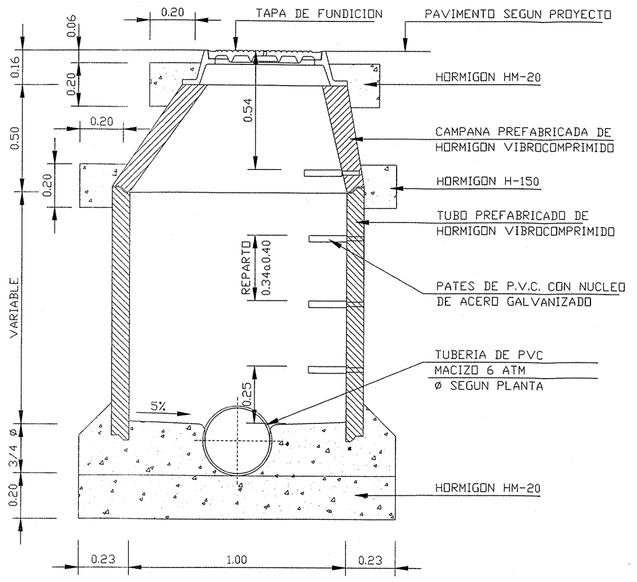

ALZADO-SECCION
ESC. 1:20

POZO DE REGISTRO TIPO-B CON SALTO

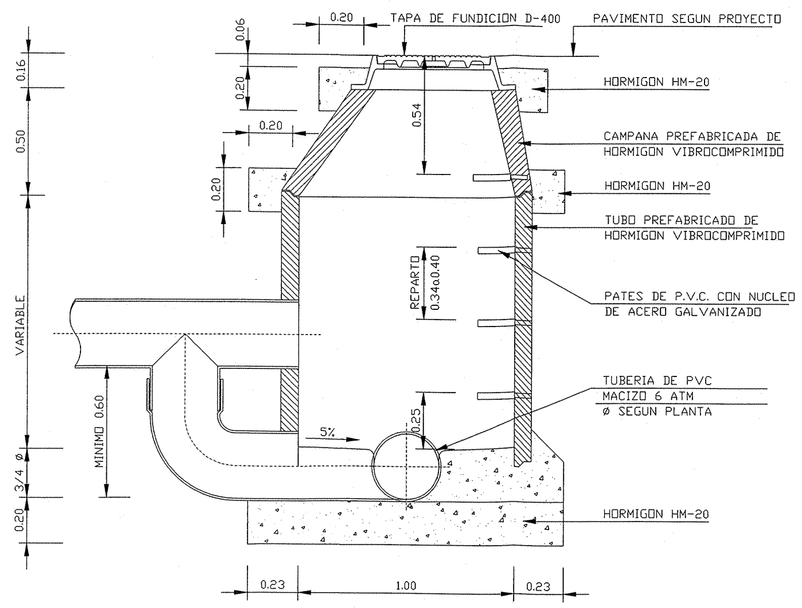

ALZADO-SECCION
ESC. 1:20

TAPA DE FUNDICION REFORZADA

ESC. 1:10

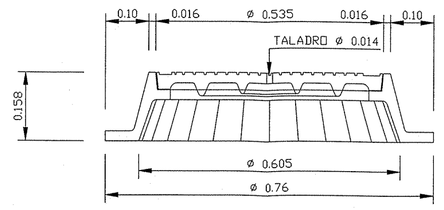

ALZADO-SECCION

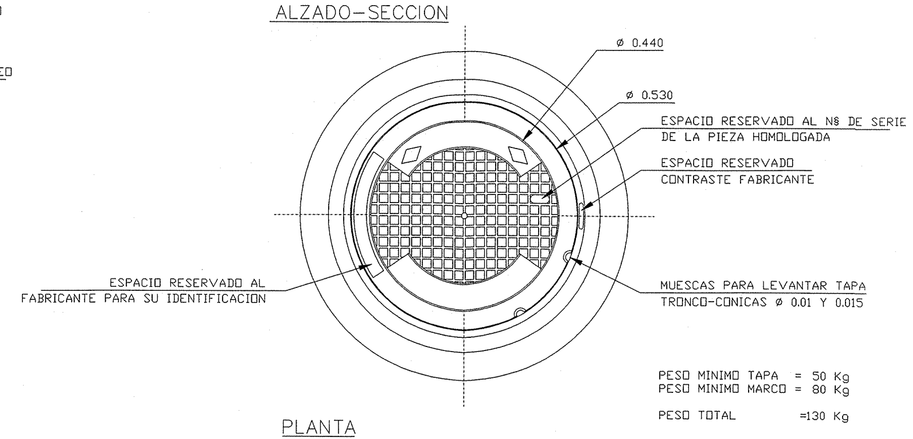

PESO MINIMO TAPA = 50 Kg
PESO MINIMO MARCO = 80 Kg
PESO TOTAL =130 Kg

PLANTA

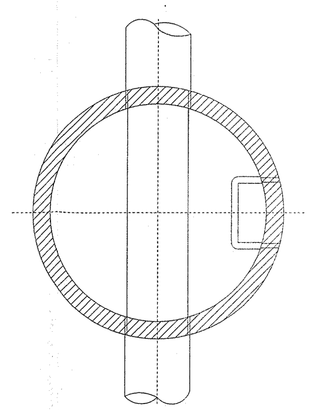

PLANTA SIMPLE
ESC. 1:10

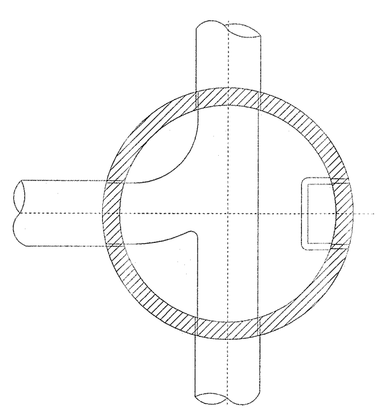

PLANTA CON AFLUENTE
ESC. 1:10

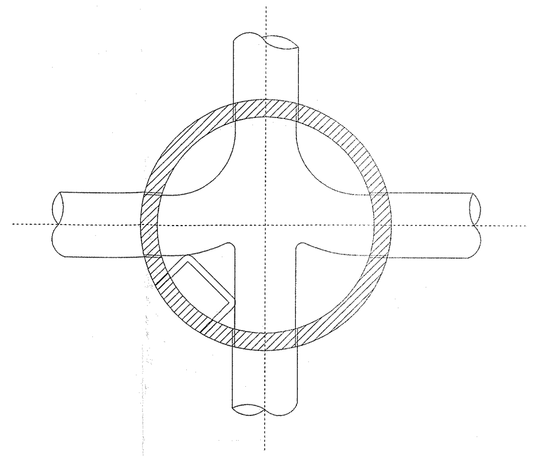

PLANTA CON DOBLE AFLUENTE
ESC. 1:10

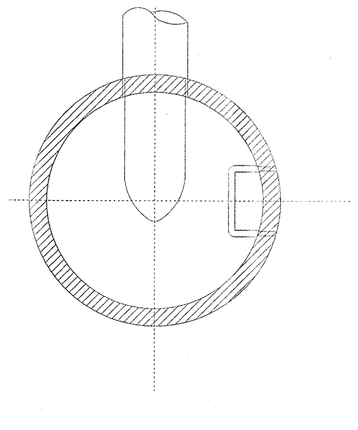

PLANTA INICIO TRAMO
ESC. 1:10

IMBORNAL A POZO DE REGISTRO

ESC. 1:20

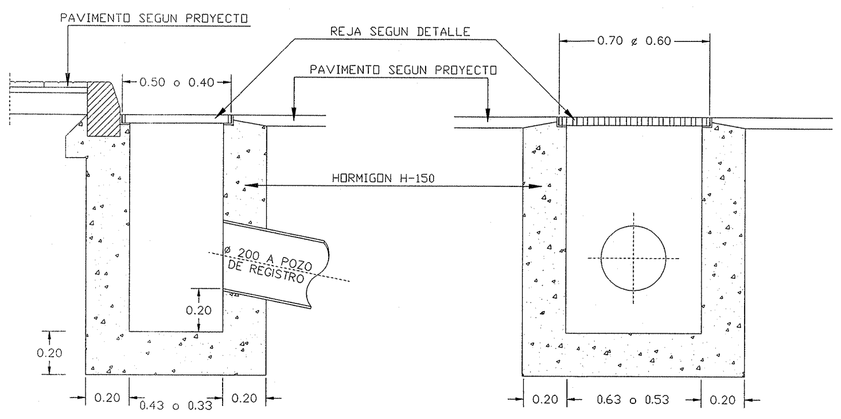

SECCION A-A

SECCION B-B

DETALLE REJA IMBORNAL

ESC. 1:2

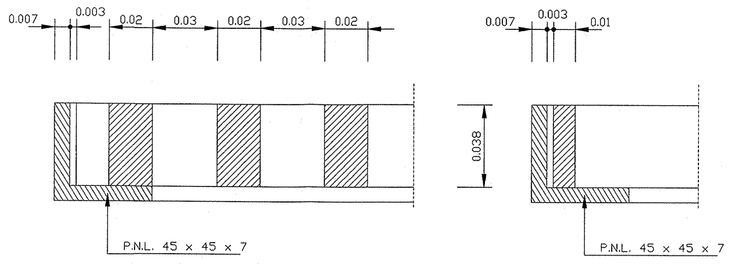

SECCION C-C

SECCION D-D

ZANJA TIPO PLUVIALES

ESC. 1:10

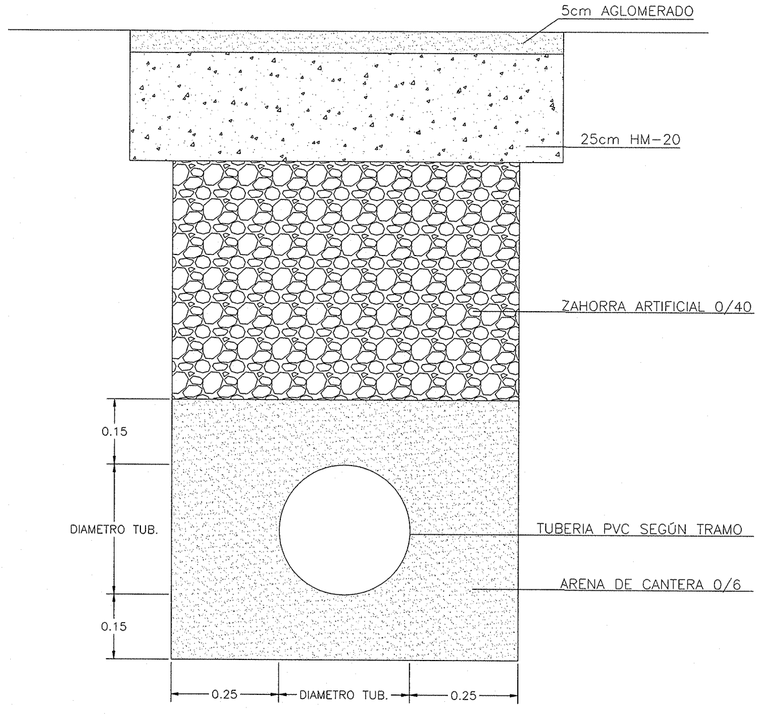

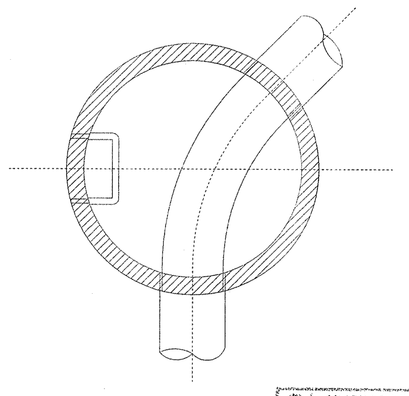

PLANTA CAMBIO ALINEACIÓN
ESC. 1:10

COL·LEGI D'ENGINYERS DE CAMINS CANALS I PORTS ILLES BALEARS
Nº 8329 20.03.14
VISAT ESTUDIS I PROJECTES

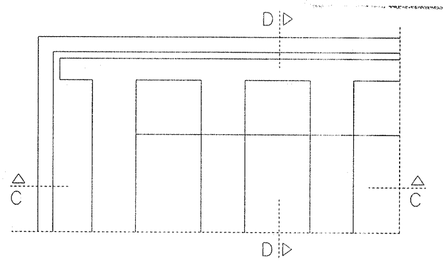

PLANTA

REJILLA CANALETA

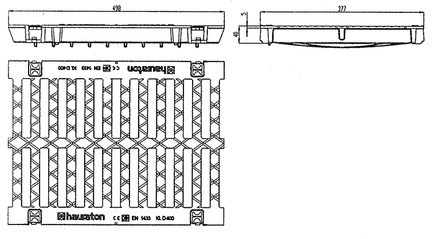

ESQUEMA CONSTRUCTIVO CANALETA

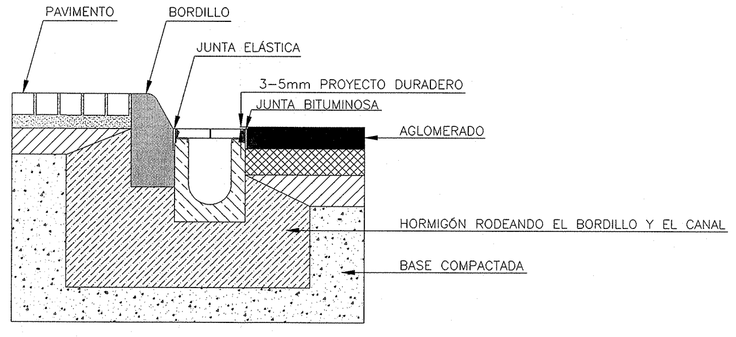

PROJECTE DE RENOVACIÓ DE LES XARXES DE CLAVEGUERAM, AIGUA POTABLE I PLUVIALS, DE LA ZONA DE NA BELTRANA. PUIGPUNYENT

Nº Plano: 5.2

Plano:
EVACUACIÓN DE AGUAS PLUVIALES.
DETALLES. POZO DE REGISTRO, IMBORNAL Y ZANJAS TIPO.

Escala: Varias

CONSULTORS D´ENGINYERIA I URBANISME, S.L.

PERE VENTAYOL MARCH.
INGENIERO DE CAMINOS. CANALES Y PUERTOS.

Fecha: Marzo 2014